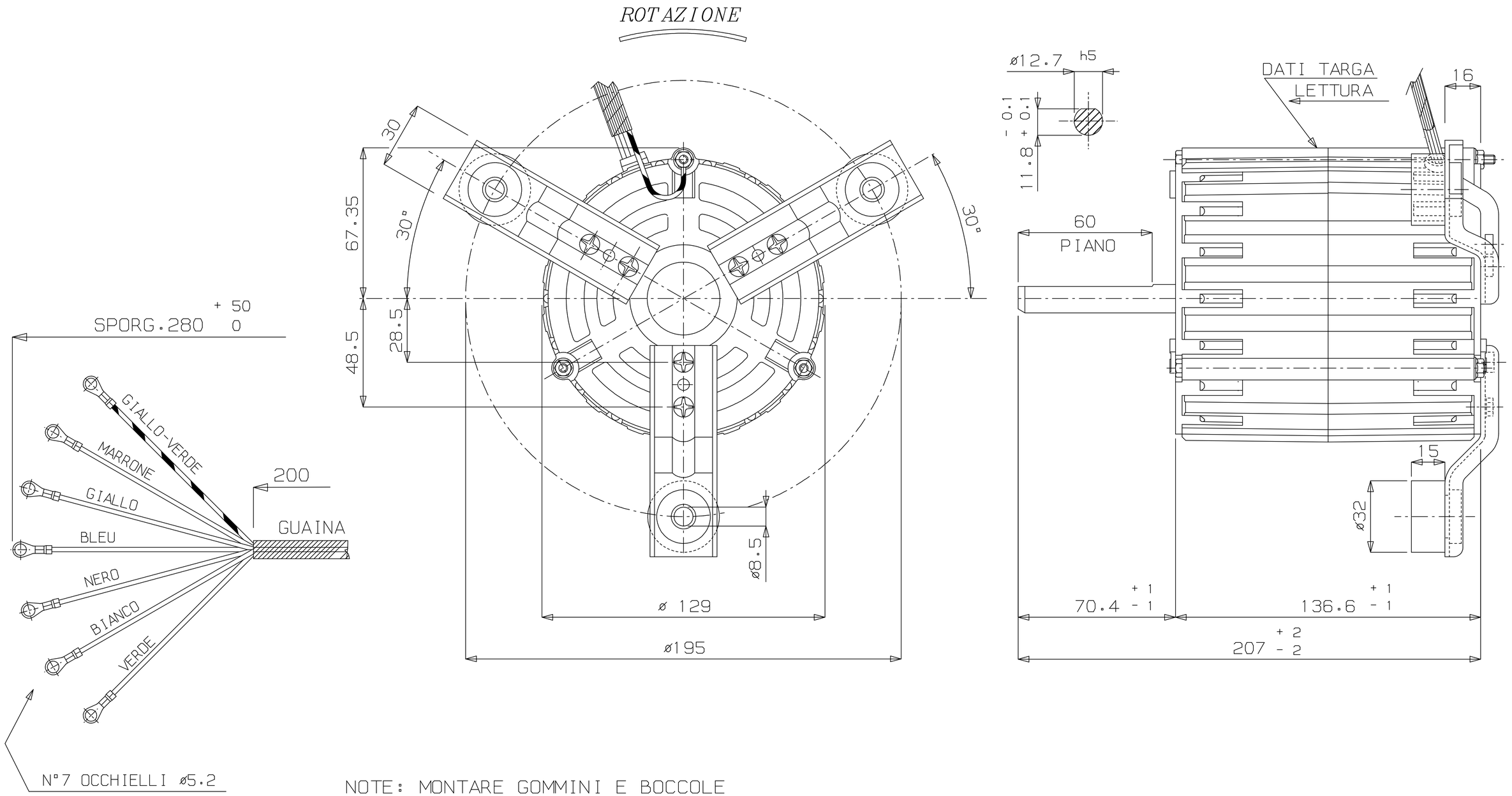

NOTE: MONTARE GOMMINI E BOCCOLE
MONTARE CUSCINETTI CON GRASSO WT

SCHEMA CONNESSIONI

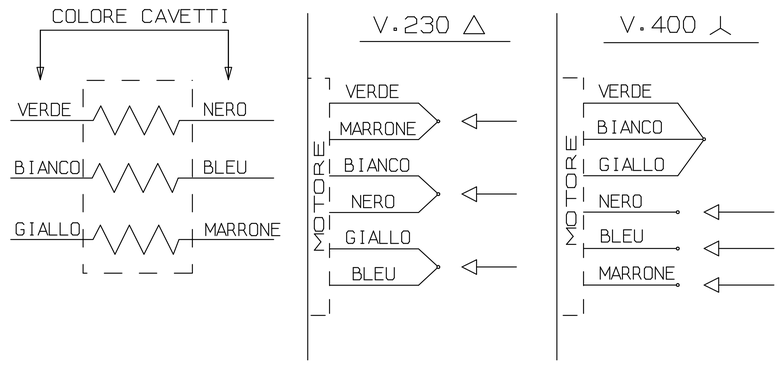

IND	DATA	MODIFICHE	DISEGNATO	CONTROLLATO
–	–	–	–	
–	–	–	–	
–	–	–	–	
2	16/11/06	CAMBIATO CUSCINETTI ERANO CON GRASSO LHT23	BACCHIEGA	
1	26/05/06	AGGIUNTO NOTA MONTARE GOMMINI E BOCCOLE (ERANO FORNITI SEPARATI)	PADOVANI	

Rpm motori elettrici
45021 Badia Polesine (Ro) – Italy

TIPO MOTORE	TRIFASE APERTO						–
CARAT. MECCANICHE	CUSCINETTI x A.T.–WT						
VOLT	230/400			HZ	50/60	AMP.	3.5/2.0
WATT	750	HP	–	µF	–	VC	–
GIRI	2900	POLI	2	CL.	B	N° VEL.	–

SOSTITUISCE PARI NUMERO DEL	–	CLIENTE	CODICE MOTORE
DATA 08/09/99	SCALA 1/1	NICOTRA GEBHARDT	E0013.02
DISEGNATO	BACCAGLINI		
CONTROLLATO		CODICE CLIENTE 1.419.47	

Kg.	6.86	2.40
	PESO MOTORE	PESO GRUPPO ROTORE

A TERMINI DELLE VIGENTI LEGGI SUI DIRITTI D'AUTORE IL PRESENTE DISEGNO NON POTRA' ESSERE COPIATO, RIPRODOTTO O CONSEGNATO A TERZI O A DITTE CONCORRENTI. N.B. – DEL PRESENTE DISEGNO E' VALIDA SOLAMENTE LA COPIA CON INDICE MAGGIORE. DISEGNO ESEGUITO A CAD – VIETATA LA MODIFICA MANUALE