DIMENSION-SKETCH **DP** - types

d and explosion proof

figure

1

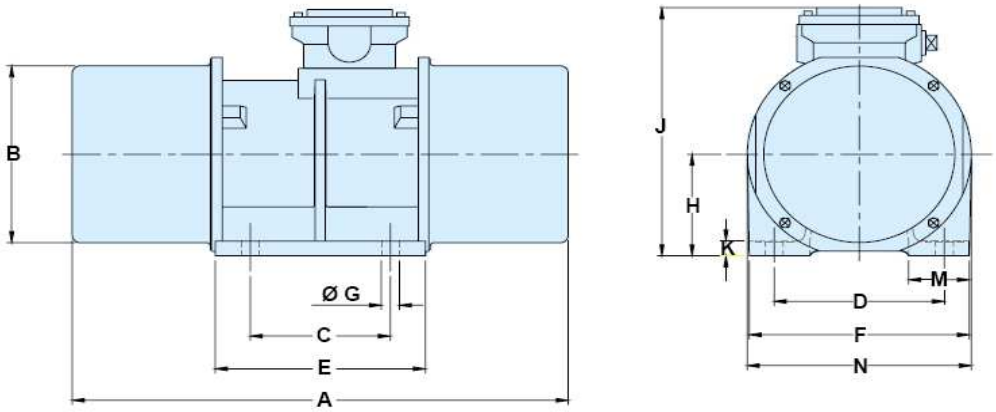

2

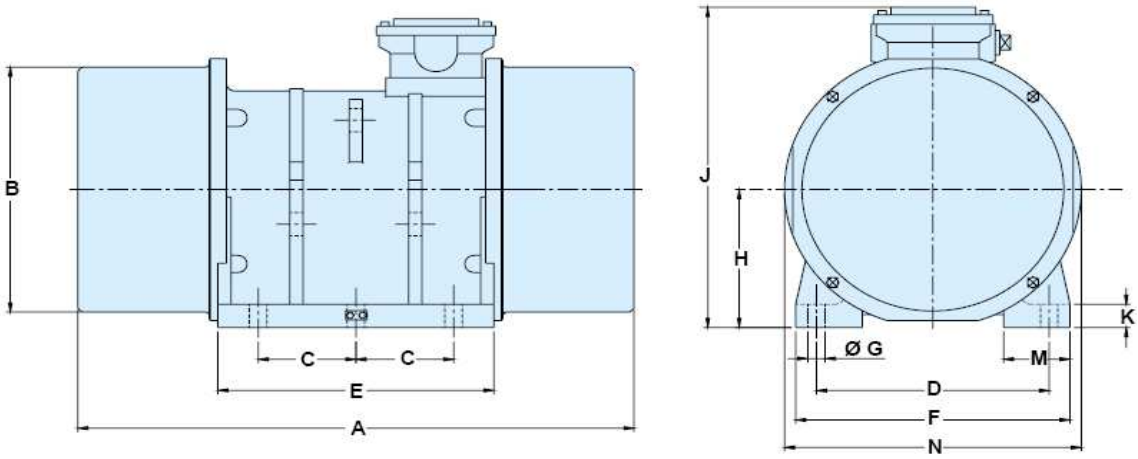

type	figure	A	B	C	D	E	F	G	H	J	K	M	N
ADP + BDP bis 60 BDP 90 BDP 150 + 151 BDP ab 200	1	384 416 496 570	192	140	170	212	224	18	112	270	17	61	228
CDP bis 200 CDP 250 + 300 CDP ab 350	2	463 513 535	250	83	229	252	267	21	142	318	24	70	289
DDP bis 151 DDP 201 bis 301 DDP ab 500	2	508 588 632	285	105	248	297	292	21	151	346	28	70	325
EDP bis 500 EDP ab 700	2	609 669	320	118	280	332	330	21	179	392	30	84	362
FDP bis 700 FDP ab 800	2	699 787	320	118	280	342	330	26	179	392	30	84	362
GDP bis 480 GDP 1000 GDP 1300 GDP 1500	2	699 787 864 928	320	118	280	342	330	26	179	392	30	84	362